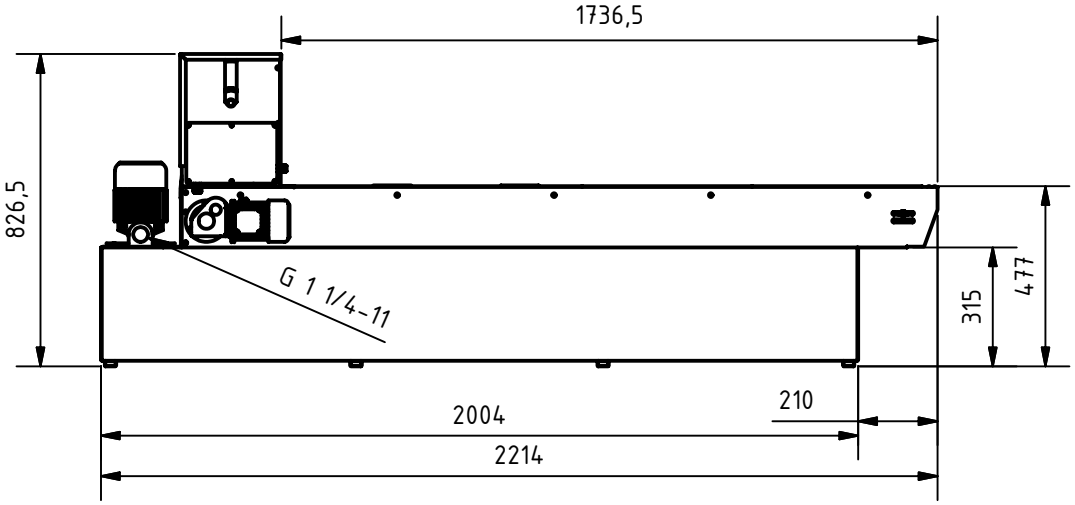

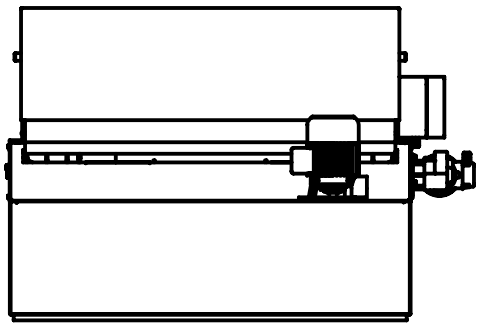

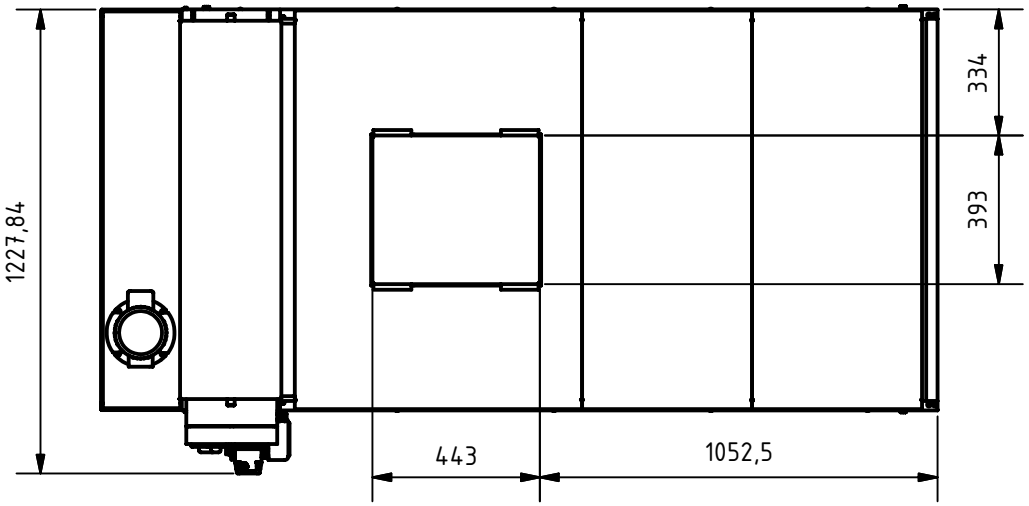

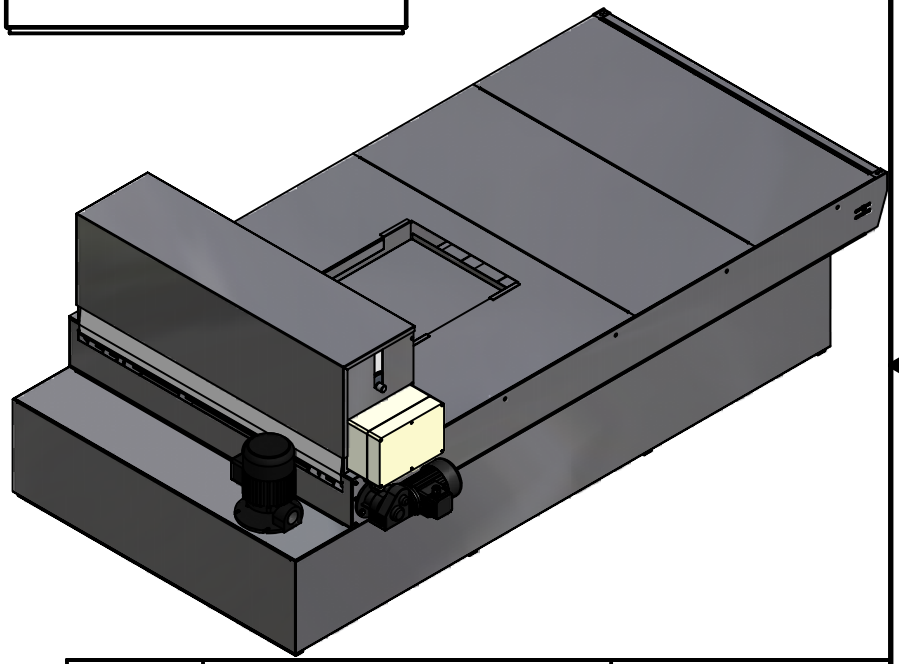

(Oberfl.)	Massstab 1:20	Gewicht -
-		

					Datum	Name
				Gezeichnet	16.02.2006	MAB
				Kontrolliert	16.02.2006	ZAC
				Norm		
Status	Änderung	Datum	Name			

Abmessungen XBF 260

Die Abmessungen sind Richtmasse. Technische Änderungen und Weiterentwicklungen vorbehalten

POSITECH AG
Filtersysteme
CH-5705 Hallwil
Tel. +41 62 767 50 00
Fax. +41 62 767 50 01

807269

1

A4